ՆՅՈՒԹԵՐԻ ՄԱՍՆԱԳԻՐ

դիրք	ԱՆՎԱՆՈՒՄԸ	ՉԱՓՄԱՆ ՄԻԱՎՈՐ	ՔԱՆԱԿ
	ԲԱՑՎԱԾՔՆԵՐ		
1	ԱՊԱԿԵ ԲԼՈԿՆԵՐԻ ՔԱՆԴՈՒՄ	մ²	224.0
2	ԱՊԱԿԻՆԵՐԻ ԱՊԱՄՈՆՏԱԺՈՒՄ,ՄԵՏԱՂԱԿԱՆ ԿԱՐԿԱՍԻ ՊԱՏՈՒՀԱՆՆԵՐԻՑ	մ²	14.0
3	ՄԵՏԱՂԱՊԼԱՍՏԵ ԴՌԱՆ ՏԵՂԱԴՐՈՒՄ 60 մմ ՀԱՍՏՈՒԹՅԱՄԲ(ՕՏԱՐԵՐԿՐՅԱ. ՊՐՈՖԻԼ, ՍՊԻՏԱԿ ԳՈՒՅՆ)	մ²	13.12
4	ՄԵՏԱՂԱՊԼԱՍՏԵ ՊԱՏՈՒՀԱՆՆԵՐԻ ՏԵՂԱԴՐՈՒՄ /ԲԱՑՎՈՂ/ (ՕՏԱՐԵՐԿՐՅԱ. ՊՐՈՖԻԼ, ՍՊԻՏԱԿ ԳՈՒՅՆ) 60 մմ ՀԱՍՏ.,4+4 ԱՊԱԿԵՓԱԹԵԹ	մ²	24.0
	ԱՄՐԱՑՈՒՄ ԵՎ ՊԱՏ		
5	ՄԵՏԱՂԱԿԱՆ ԿԱՐԿԱՍԻ ԿԱՌՈՒՑՈՒՄ ՔԱՌԱԿ. ՄԵՏԱՂԱԿԱՆ ԽՈՂՈՎԱԿՆԵՐԻՑ ԵՎ ՏԱՇՏԱՁԵՎ ՀԵԾԱՆԻՑ /ԱՌԱՆՑ ՆՅՈՒԹԻ ԱՐԺԵՔԻ/	տն	1.53421
ա	ԹԵՐԹԱՎՈՐ ՊՈՂՊԱՏ	տն	0.1124
բ	ՔԱՌԱԿ. ՄԵՏԱՂԱԿԱՆ ԽՈՂՈՎԱԿ 100*100*3.5	գմ	120.7
գ	ԱՆԿՅՈՒՆԱԿ 40*40*4	գմ	120.0
դ	ԱՆԿՅՈՒՆԱԿ 45*70*5	գմ	7.4
6	ՄԵՏԱՂԱԿԱՆ ԿՈՆՍՏՐՈՒԿՑԻԱՆԵՐԻ ՅՈՒՂԱՆԵՐԿՈՒՄ	մ²	74.0
7	ՊԱՏԵՐԻ ԿԱՌՈՒՑՈՒՄ 10 սմ ՀԱՍՏ. ՊԵՄԶԱԲԼՈԿԻՑ / ԳՈՒՆԱՎՈՐ / ՇԱՐՎԱԾՔ / ՓԱԿ ԳԼԽՈՎ / Կ-17 ՊԱՏՐԱՍՏԻ ՍԱԼԻԿԻ ՍՈՍԻՆՁ	մ³	20.2
8	ՄԻՋՆՈՐՄՆԵՐԻ ԱՄՐԱՆԱՎՈՐՈՒՄ Ա-1	տն	0.182
9	ԱՐՏԱՔԻՆ ԱՇԽԱՏԱՆՔՆԵՐԻ ՀԱՄԱՐ ՏԱԽՏԱԿԱՄԱԾԻ ԿԱՌՈՒՑՈՒՄ	մ²	310.0
10	ՄԵՏԱՂԱԿԱՆ ԿՈՆՍՏՐՈՒԿՑԻԱՆԵՐԻ ՅՈՒՂԱՆԵՐԿՈՒՄ / ԳՈՅ.ՈՒՆԵՑՈՂ /	մ²	48.0
11	ՄԵՏԱՂԱԿԱՆ ՄԱԿԵՐԵՎՈՒՅԹՆԵՐԻ ՅՈՒՂԱՆԵՐԿՈՒՄ 2 ԱՆԳԱՄ / ՎԱՐԴԱԳՈՒՅՆ /	մ²	50.8
12	ԱՐՏԱՔԻՆ ՊԱՏԵՐԻ ՆԵՐԿՈՒՄ ՖԱՍԱԴԱՅԻՆ ՆԵՐԿՈՎ / ՄԱԾԿՈՒՄ -1.5 մմ ՀԱՍՏ. / / ՎԱՐԴԱԳՈՒՅՆ /	մ²	50.4
	ՀԱՏԱԿՆԵՐ		
13	ԲԵՏՈՆԵ ՇԵՐՏԻ ԿԱՌՈՒՑՈՒՄ	մ³	0.8
14	Ց/ԱՎԱԶԱՅԻՆ ՀԱՐԹԵՑՈՒՑԻՉ ՇԵՐՏ 30 մմ ՀԱՍՏ.	մ²	112.0
15	ՄԵՏԱՂԱԿԱՆ ԲԱԶՐԻՔՆԵՐԻ ՅՈՒՂԱՆԵՐԿՈՒՄ / ԳՈՅՈՒԹՅՈՒՆ ՈՒՆԵՑՈՂ ԲԱԶՐԻՔՆԵՐ /	մ²	122.0
16	ՄԵՏԱՂԱԿԱՆ ԲՌՆԱՁՈՂՈՎ ՄԵՏԱՂԱԿԱՆ ԲԱԶՐԻՔԻ ՎԵՐԱՆՈՐՈԳՈՒՄ	գմ	28.0

ՀԱՏԱԿԱԳԻԾ ՉԱՓԱԳՐՈՒԹՅՈՒՆ

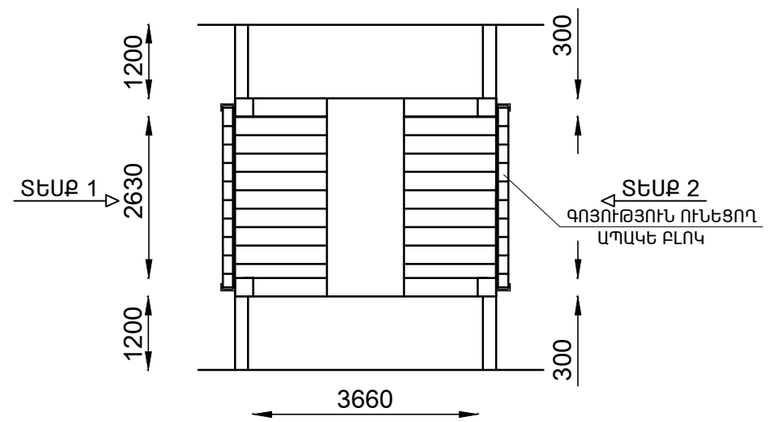

Ն Գ Ի	ՄԱԿՈՒՆՑ		ՀՀ Տավուշի մարզի Դիլիջան համայնքի Հովսեփյան փողոցի թիվ 78 բնակելի շենքի շքամուտքերի աստիճանավանդակների վերակառուցում			
ԳԾԵՑ	ԱՆՏՈՆՅԱՆ					
ՍՏՈՒԳԵՑ	ՄԱԿՈՒՆՑ		ԱՍՏԻՃԱՆԱՎԱՆԴԱԿ	ՓՈՒԼ	ԹԵՐԹ	ԹԵ
				Ա Ն	ՃՇ - 9	
			ՆՅՈՒԹԵՐԻ ՄԱՍՆԱԳԻՐ ԵՎ ՀԱՏԱԿԱԳԻԾ ՉԱՓԱԳՐՈՒԹՅՈՒՆ	«ԳՈԼԴ - ՆԵԹ» ՍՊ		